1 **Observe ces photos puis numérote-les selon ce que permet de faire l'énergie utilisée :** (1) **(se) chauffer** (2) **(s')éclairer** (3) **(se) déplacer** (4) **faire fonctionner des appareils**

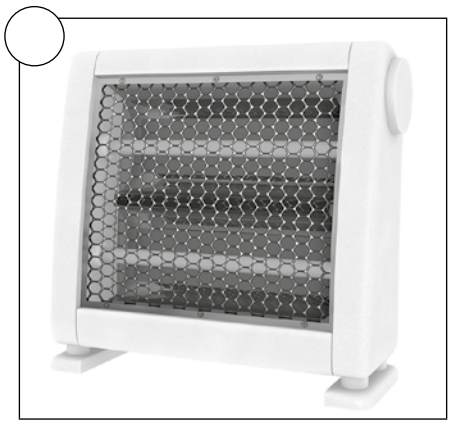

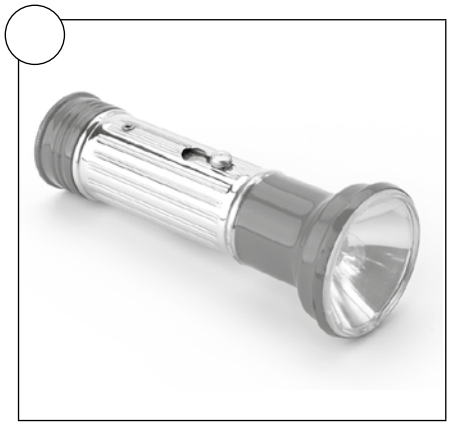

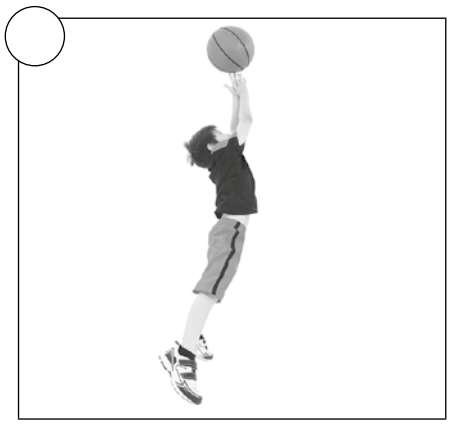

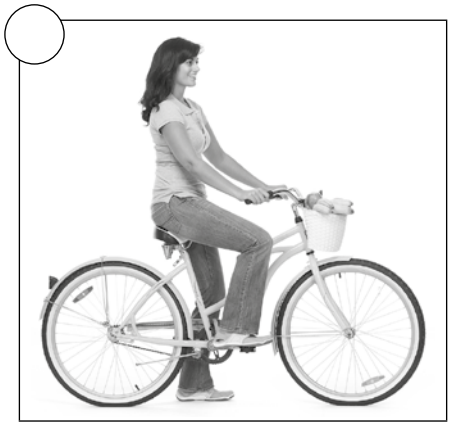

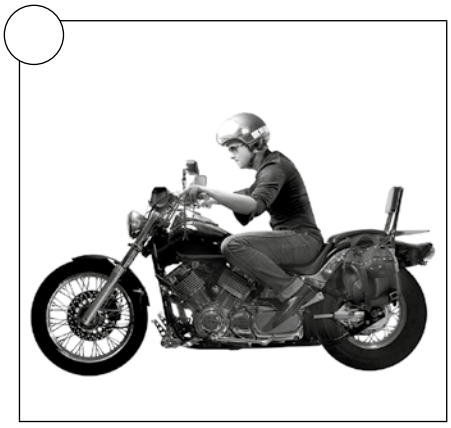

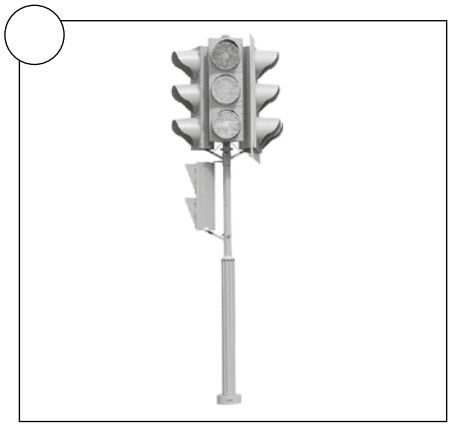

© MDI / SEJER, 2016. Reproduction autorisée pour une classe seulement.

2 **Entoure sur ce dessin les objets ou les situations qui utilisent de l'énergie.**

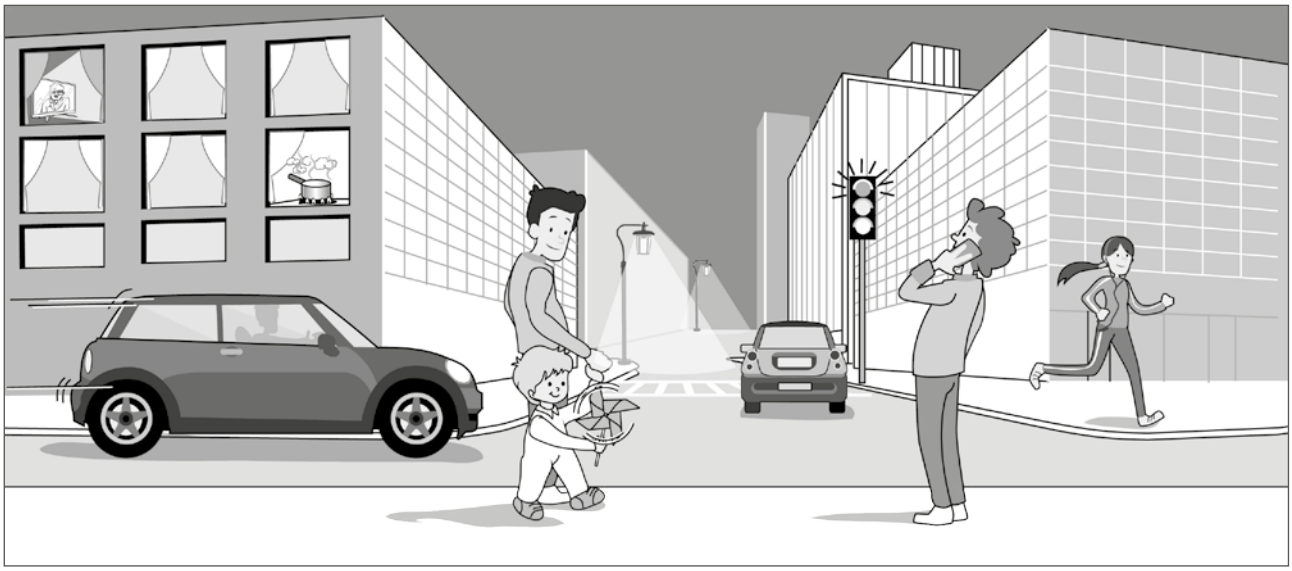

3 **Réponds aux questions suivantes.**

a. Dans la classe, à l'école, a-t-on besoin d'énergie ? ☐ oui ☐ non

b. Fais la liste des objets et appareils de ta classe qui utilisent de l'énergie.

.....

.....

.....

.....

c. D'après toi, quelle est la source d'énergie la plus utilisée pour faire fonctionner ces appareils ?

.....

4 **Complète ce texte avec les mots suivants :** ***déplacer – corps – vivre – appareils – énergie – muscles – s'éclairer.***

L'..... est indispensable à la vie : rien ne peut se faire sans elle ! Elle désigne tout ce qui permet de ..... : se chauffer, se déplacer, ..., faire fonctionner des .... Notre ..... utilise de l'énergie que l'on puise dans la nourriture pour faire fonctionner nos ..... : c'est grâce à elle que nous pouvons nous ..... ou faire toutes sortes d'activités.

© MDI / SEJER, 2016. Reproduction autorisée pour une classe seulement.

1 **Relie chaque objet à son utilisation et à la source d'énergie utilisée.**

Voiture	Se déplacer	Pétrole
Lampadaire	Chauffer	Vent
Vélo	Éclairer	Électricité
Planche à voile	Fonctionner	Muscles
Ordinateur		Eau
Grille-pain		Gaz
Moulin à eau		Soleil
Gazinière		

2 **Complète ce tableau avec des exemples qu'il y a chez toi.**

Utilisation	Objet/appareil	Source d'énergie utilisée
Éclairer		
Produire de la chaleur/ du froid		
Se déplacer		
Avoir de l'information		
Écouter de la musique		

3 **Qu'est-ce qu'une source d'énergie ? Cite quelques exemples.**

.....

.....

© MDI / SEJER, 2016. Reproduction autorisée pour une classe seulement.

4 **Complète en indiquant, pour chaque source d'énergie, la forme d'énergie qui lui correspond :** ***énergie thermique (3 fois) – énergie hydraulique – énergie éolienne – énergie solaire – énergie musculaire – énergie nucléaire.***

Bois

.....

Charbon

.....

Eau

.....

Gaz naturel

.....

Aliments

.....

Uranium

.....

Vent

.....

Soleil

.....

5 **Réponds aux questions suivantes.**

a. L'électricité n'est pas dans la liste de l'exercice 4. Pourquoi ?

.....

.....

b. À partir de quelles sources d'énergie peut-on produire de l'électricté ?

.....

.....

© MDI / SEJER, 2016. Reproduction autorisée pour une classe seulement.

1 Associe chaque source d'énergie à la définition qui lui correspond.

Uranium ●	● Roche qui s'est formée sous la Terre.
Charbon ●	● Combustible fossile que l'on trouve dans certaines roches du sous-sol.
Pétrole ●	● Astre qui produit de la lumière et de la chaleur.
Gaz naturel ●	● Matière visqueuse qui s'est formée dans le sous-sol de la Terre.
Eau ●	● Mouvement d'air sur la Terre.
Vent ●	● Métal lourd radioactif utilisé pour produire de l'énergie.
Bois, plantes ●	● Matières végétales.
Soleil ●	● Élément liquide le plus répandu sur la surface de la Terre.

2 Cherche la définition des mots suivants :

– énergie fossile : .....

.....

.....

– énergie renouvelable : .....

.....

.....

3 Classe dans ce tableau les sources d'énergie de l'exercice 1.

Énergies renouvelables	Énergies non renouvelables (fossiles)

© MDI / SEJER, 2016. Reproduction autorisée pour une classe seulement.

4 **Observe ces photos. Pour chacune, indique la source d'énergie utilisée et s'il s'agit d'une énergie renouvelable ou pas.**

.....

.....

.....

.....

5 **Lis ce graphique sur l'énergie produite dans le monde et réponds aux questions.**

a. Que t'apprend ce graphique ?

.....

.....

.....

.....

b. Quelles conclusions peux-tu tirer ?

.....

.....

.....

.....

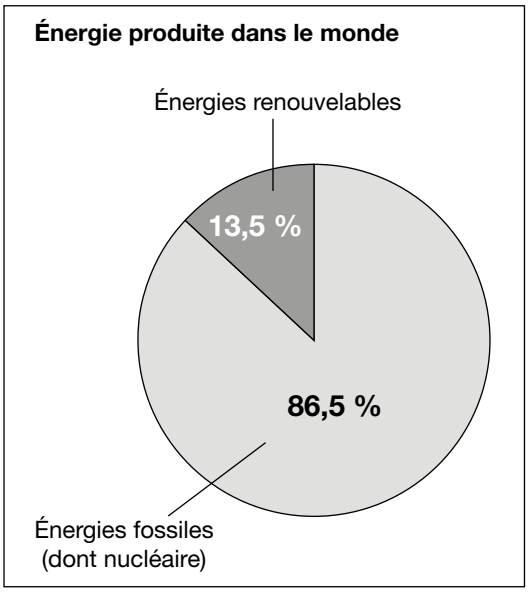

6 **Complète ce texte avec les mots suivants : *renouvelable – bois – uranium – quantité limitée – non renouvelable – pétrole – eau – illimitées.***

Une énergie ..... est une énergie produite à partir de ressources naturelles ..... ou rapidement renouvelables à l'échelle du temps de l'Homme. Le ....., les plantes, les aliments, le Soleil, le vent, l'....., le biogaz sont des sources d'énergies renouvelables.

Une énergie ..... (ou énergie fossile) est une énergie produite à partir de ressources naturelles présentes sur notre planète, en ..... et non renouvelables à l'échelle du temps de l'Homme. Le charbon, le ....., le gaz naturel, l'..... sont des sources d'énergies non renouvelables.

© MDI / SEJER, 2016. Reproduction autorisée pour une classe seulement.